KS 85H/90AR Stoff Schwarz

GRUNDAUSSTATTUNG

Artikel Nr. **108345**

-mechanisch gefederter Sitz
-Federweg 80 mm
-Rückenlehnenneigungseinstellung hinten 30° / vorne 85°
-Gewichtseinstellung mechanisch stufenlos
-Gewichtseinstellbereich 50-130 kg
-Höheneinstellung 60 mm (3-stufig)
-mechanische Lendenwirbelstütze
-Armlehnen klappbar
-Rückenverlängerung ausziehbar
-Längseinstellung 150 mm
-Sitzpolsterbreite 480 mm
-Montagepunkte in der Breite 260 mm
-Montagepunkte in der Länge mit mehreren Befestigungspunkten
-Polsterung: Stoff Schwarz

OPTIONALES ZUBEHÖR

-2-Punkt-Statik Sicherheitsgurt	106095
-2-Punkt-Automatik Sicherheitsgurt	106112
-Drehadapter	107587
-Sitzkontaktschalter	105062

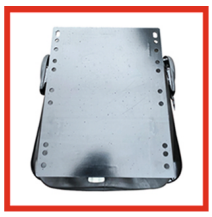

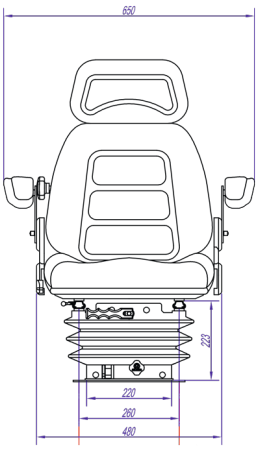

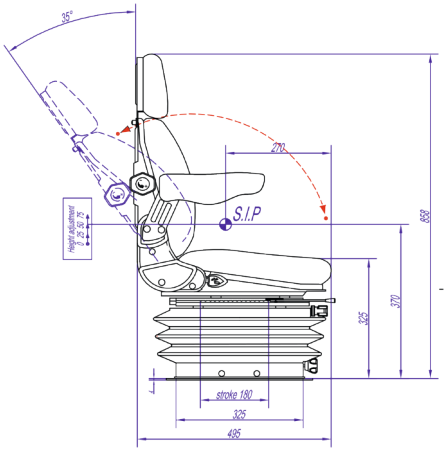

lumbar adj. knob

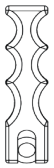
weight adj. knob

height adj. knob
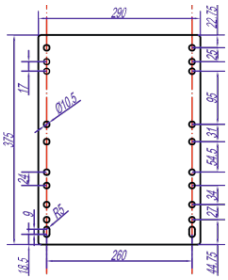
backrest inclination adj. knob